EC0034 跳蛋 IC

一、 **功能说明**：无极充电功能，充电时白灯闪烁（2HZ），充满后白灯常亮，充电时 MCU 不工作。一个振动马达 ，一颗 LED 灯（白色）。共 10 档模式，震动工作模式下，白灯常亮。

二、 **共 3 个按键控制：（分为 S1、S2、S3），功能如下：**

1》 长按“S1”1.5 秒开/关机，开机后白灯常亮，每次开机都是第一档震动模式。

2》 “S2”模式加键，短按震动模式往上加，每按一次模式往上加一档，白色 LED 也闪一下，当加到最高频档时震动模式没变化，但 LED 会闪一下。

3》 “S3”模式减键，短按频率往下减，每按一次频率往下减一频，白色 LED 也闪一下，当减到最低频时频率没变化，但 LED 会闪一下。

三、**参考电路图：**

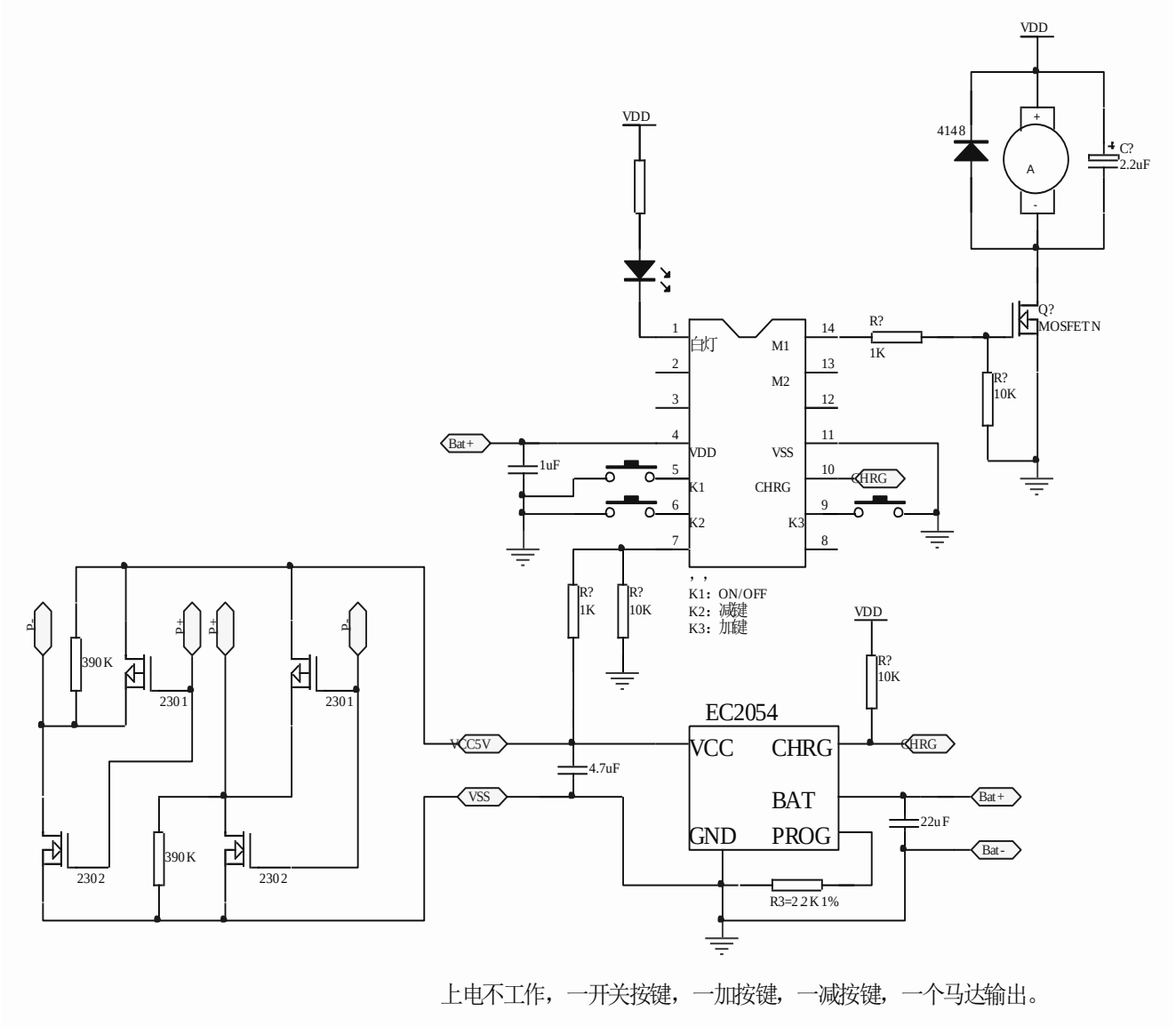

上电不工作，一开关按键，一加按键，一减按键，一个马达输出。